Canaleta 10 cm

Marca: Hormipisos

Hormipisos® ADOQUINES DE HORMIGON

CANALETA 10 cm

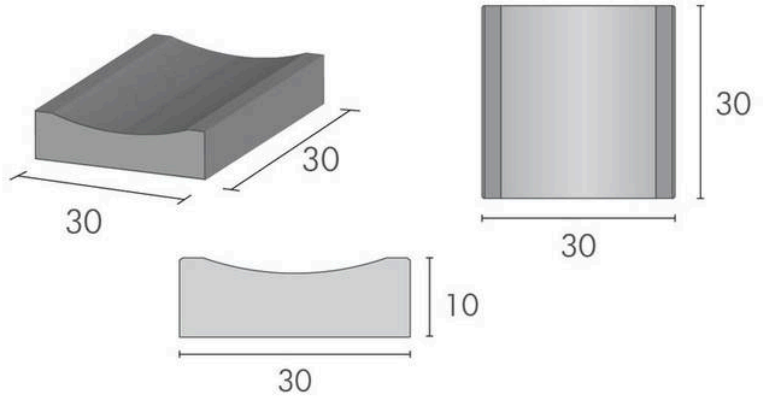



Dimensiones (cm)	30 x 30 cm
Espesor	10 cm
Peso por unidad	17,5 kg. aproximadamente
Unidades por m. lineal	3,33 unidades
Colores	A elección
Instalación	La arena de empore que va colocada entre adoquines para la instalación de los mismos, no debe ser menor al 90% de la altura del adoquín para evitar desplazamiento.
Uso recomendado	Tráfico vehicular

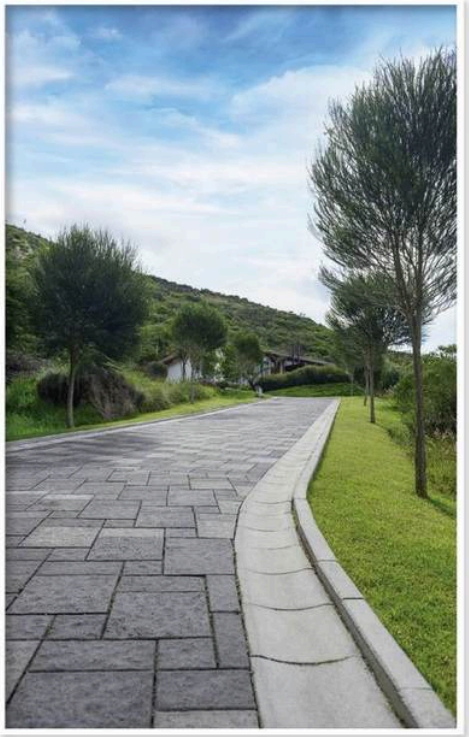

COLOCACIÓN



