Hormipisos®
ADOQUINES DE HORMIGON

BLOQUES **ESTRUCTURALES**
BLOQUE **8 ALIVIANADO**





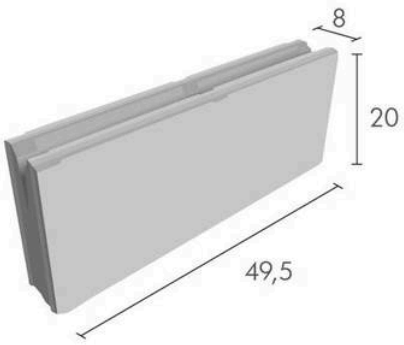

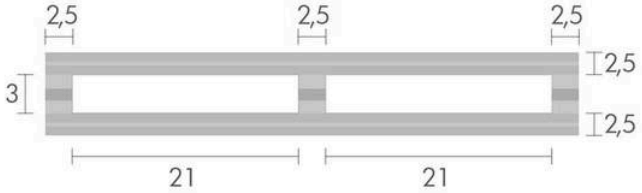

Dimensiones	49,5 cm x 20 cm
Espesor	8 cm
Peso por unidad	10 kg. aprox.
Unidades por m²	10 unidades

