Hormipisos®
ADOQUINES DE HORMIGON

BLOQUES **ESTRUCTURALES**
BLOQUE **PP20**

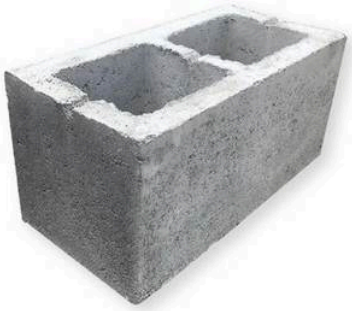

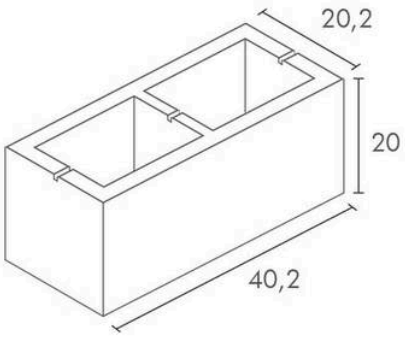

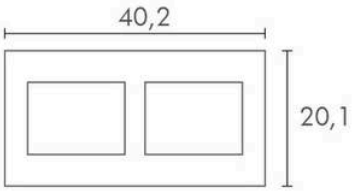

Dimensiones	40,2 cm x 20 cm
Espesor	20,2 cm
Peso por unidad	20 kg. aprox.
Unidades por m²	12,25 unidades

