Hormipisos®
ADOQUINES DE HORMIGON

BLOQUES **ESTRUCTURALES**
BLOQUE **PP15**



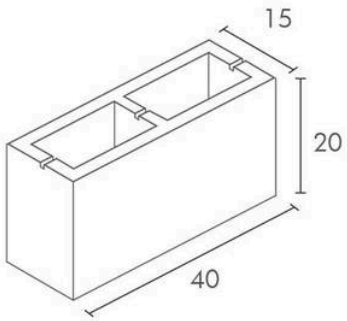

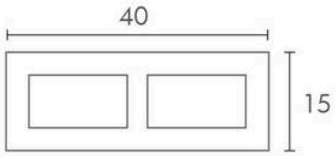

Dimensiones	40 cm x 20 cm
Espesor	15 cm
Peso por unidad	17,39 kg. aprox.
Unidades por m²	12,25 unidades

