Bloque estructural PP10

Marca: Hormipisos

Hormipisos® ADOQUINES DE HORMIGON

BLOQUES **ESTRUCTURALES**

BLOQUE **PP10**



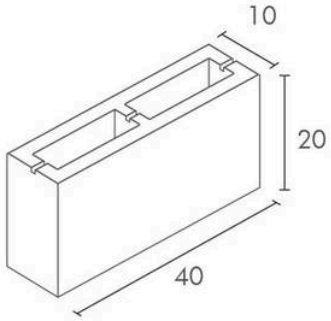

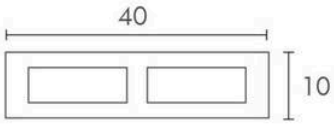

Dimensiones	40 cm x 20 cm
Espesor	10 cm
Peso por unidad	13,03 kg. aprox.
Unidades por m²	12,25 unidades

