Hormipisos®
ADOQUINES DE HORMIGON

# BLOQUES **ESTRUCTURALES**

# BLOQUE **20**



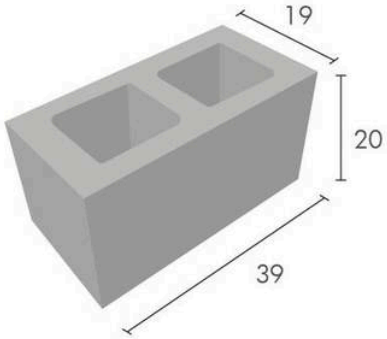


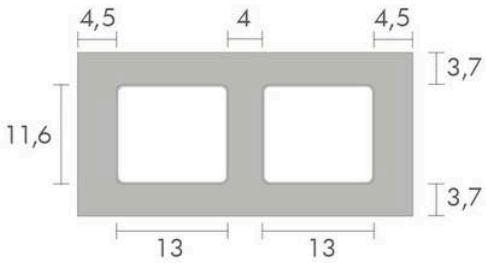


| | |
|---|---|
| Dimensiones | 39 cm x 20 cm |
| Espesor | 19 cm |
| Peso por unidad | 17,43 kg. aprox. |
| Unidades por m² | 12,82 unidades |

