Hormipisos®
ADOQUINES DE HORMIGON

# BLOQUES **ESTRUCTURALES**

# BLOQUE **15**



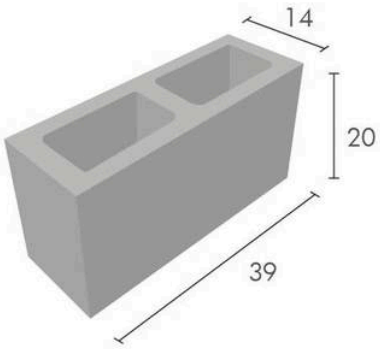


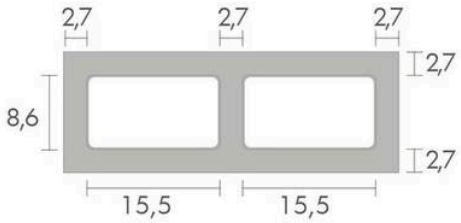


| | |
|---|---|
| Dimensiones | 39 cm x 20 cm |
| Espesor | 14 cm |
| Peso por unidad | 11,71 kg. aprox. |
| Unidades por m² | 12,82 unidades |

