Hormipisos®
ADOQUINES DE HORMIGON

BLOQUES **ESTRUCTURALES**

BLOQUE **10**



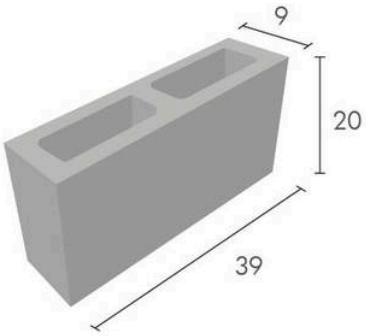

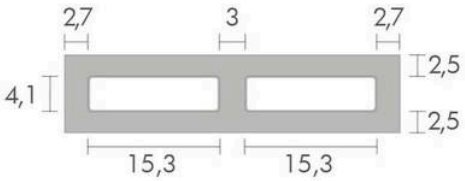

Dimensiones	39 cm x 20 cm
Espesor	9 cm
Peso por unidad	8,46 kg. aprox.
Unidades por m²	12,82 unidades

