Hormipisos
ADOQUINES DE HORMIGON

BLOQUES DE **MAMPOSTERÍA**
BLOQUE **PL20**



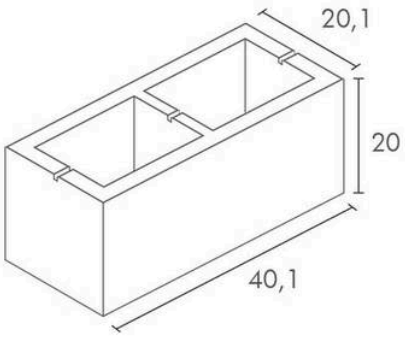

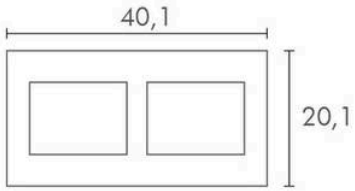

Dimensiones	40,1 cm x 20 cm
Espesor	20,1 cm
Peso por unidad	16 kg. aprox.
Unidades por m²	12,25 unidades

