Hormipisos
ADOQUINES DE HORMIGON

BLOQUES DE **MAMPOSTERÍA**
BLOQUE **PL10**



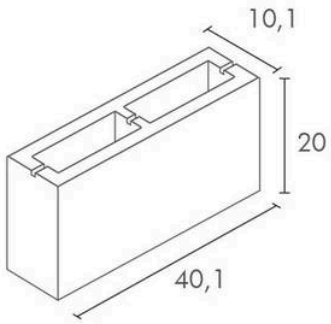

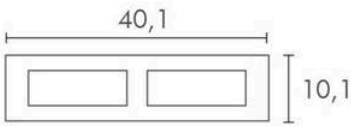

Dimensiones	40,1 cm x 20 cm
Espesor	10,1 cm
Peso por unidad	9 kg. aprox.
Unidades por m²	12,25 unidades

